Dryer Ace 600

Ana Uygulama : Digital Printing

code: 1390047

ACE 600

Max Sıcaklık: 200°C

Kurutma Alanı: 2000x600 mm

Production: Su Bazlı Pigment Boya

3 dakika fikse süresi : 100 Adet/Saat
4 dakika fikse süresi : 70 Adet/Saat
5 dakika fikse süresi : 60 Adet/Saat
6 dakika fikse süresi : 50 Adet/Saat

Özellikler

Tetris gamma, İtalya'da gururla üretilen, uzun ömürlü ve yüksek kaliteli makineler için yaklaşık 40 yıllık deneyimle inşa edilmiş ve tasarlanmış yeni nesil bir kurutucudur.

En yeni LCD kontrol paneli, kolay ve etkileşimli bir arayüz tasarımına sahiptir: zaman ve sıcaklık kontrolü, hassas ve hızlı ayarlamalar için dijital olarak işlenir; otomatik soğutma ve kapatma, farklı çalışma gereksinimlerine uyacak şekilde ayarlanabilir; kurutucu dahili teknik parametreleri de görüntülenir.

Elektrik ve ısıtma arızalarını önlemek için tüm makine devre kesiciler ve termostatlarla korunmaktadır: dijital kontrol paneli ayrıca güvenliği ve uzun çalışma süreleri için bakımı iyileştirmek için ayrıntılı bir alarm geçmişi çizelgesine sahiptir.

Güçlü Sıcak Vantilasyon ve Fan Gücü

Hassas Isı Kontrolü ve Homojen Sıcaklık

Özel İzole Edilmiş Makine Yapısı

Optimize Edilmiş Güç Tüketimi

TECHNICAL DATA	VALUES
Elektrik Gereksinimi	400V 3P + PE 16 A
Çıkış Bilgileri	130 m³/h Ø 80 mm
Maksimum Sıcaklık	200°C
Güç Tüketimi	9,5 kw
Band Genişliği	600 mm
Sıcak Alan Ölçüleri	2000 mm
Kapasite	100 pieces/h
Makine Ölçüleri	3800 x 910 x 1800 mm
Yükleme Ağırlığı	440 kg
*Genel ölçüler Seçilen Kasa Türüne ve Ülkelere Göre Değişiklik Gösterebilir.	

Dryer ACE 600

code: 1390047

Özellikleri ve Avantajlar

• Kumaşlar üzerinde dijital baskıyı fikse etmek için özel olarak tasarlanmış olan bu kurutucuların büyük avantajı, yüksek hacimli basınçlı hava sirkülasyonudur: bu, su bazlı dijital mürekkeplerin buharlaşmasını kolaylaştırır ve hızlandırır ve bitmiş giysi üzerinde benzersiz sonuçlar verir.

• Isı haznesinde sıcaklık her iki tarafta ve merkezde eşit ve sabittir, hassas bir termostat ve uzun ömürlü bir statik röle kontrol sistemi ile ayarlanır; bu şekilde sıcaklık asla ayarlanan değeri aşmaz ve en hassas kumaşların bile zarar görmesini engeller. Hava değişimi, buharı tahliye edecek ve yüksek hacimli hava sirkülasyonunu teşvik edecek şekilde ayarlanır. Bu güçlendirilmiş hava akımı konveksiyon sistemi amaca yönelik olarak tasarlanmıştır ve yüksek sarı, düşük gürültülü ters kanatlar kullanır. Çıkış nozulları havayı ürüne dik ve yüksek hızda yönlendirir. Her bir fan üzerindeki filtreler, verimli ve az bakım gerektiren bir çalışma süreci sağlar

Tek Band Konveyor

• Ağır yalıtımlı mineral yün elyaf yapısı, daha serin bir çalışma alanı ve dokunulacak kadar serin bir dış yüzey sağlar. Hem güç tüketimini hem de ısı dağılımını önemli ölçüde azaltır.

• Geri dönen bantlı konveyör, operatörün pozisyonunu değiştirmek zorunda kalmadan çalışmasına olanak tanır; aşağıdaki bantlı konveyör yaklaşık 10-15°C'lik daha düşük sıcaklıklarda çalışır: bu, kürleme kalitesini artırır ve aynı zamanda operatörün baskılı giysiye yanma riski olmadan dokunmasına olanak tanır.

Çift Band Konveyor

• Kurutucu çıkışında bulunan Opsiyonel Soğutucu Başlık, kurutma işlemi bittikten sonra hem operatörü hem de hassas ürünleri yüksek sıcaklıklardan korumak için etkili bir soğutma sistemidir

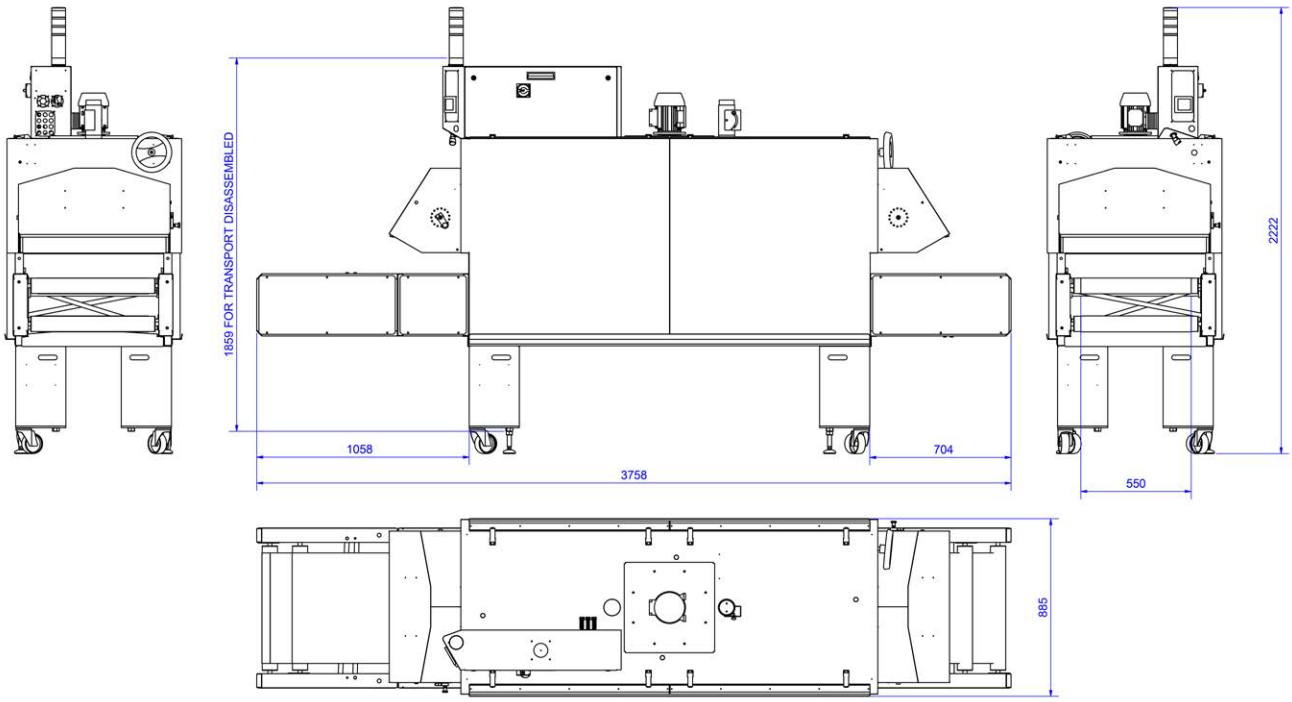

Bu belgedeki veriler yayınlandığı tarihte geçerlidir ve önceden haber verilmeksizin değiştirilebilir. Chiossi e Cavazzuti srl, önceden haber vermeksizin ve başka bir yükümlülük altına girmeksizin, istediği zaman ürünlerini değiştirme ve özelliklerini değiştirme hakkını saklı tutar. Chiossi e Cavazzuti srl'nin önceden izni olmaksızın bu materyali kopyalamak, değiştirmek, değiştirmek, yayınlamak, dağıtmak, satmak veya devretmek yasaktır. Her hakkı saklıdır.